# ASCENSORE OLEODINAMICO INDIRETTO

| | | |
|---|---|---|
| | PORTATA 400 - 5 PERSONE | PORTE DA 800 TELESCOPICHE |
| DISEGNO DI DISPOSIZIONE **5.80.2T.H** | **IMPIANTO AUTOMATICO** | VELOCITA MAX 1 mt/s |
| | | FOSSA 1200 mm |
| | | TESTATA 3400 mm |

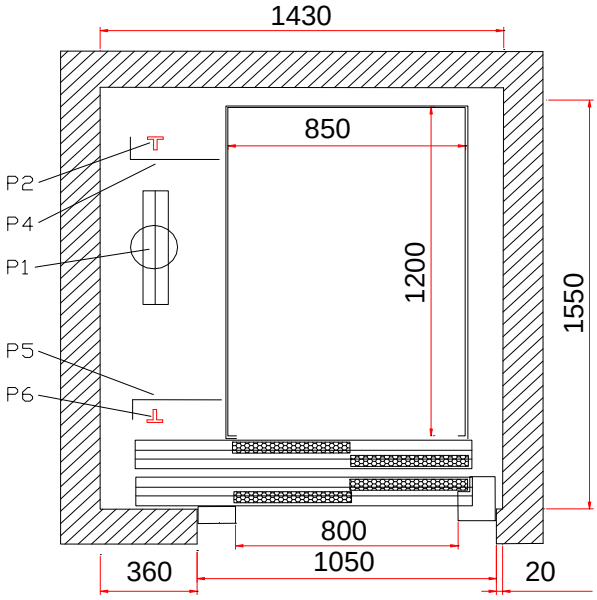


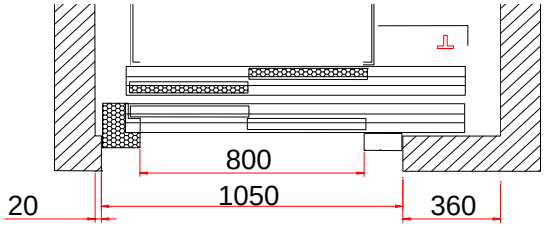


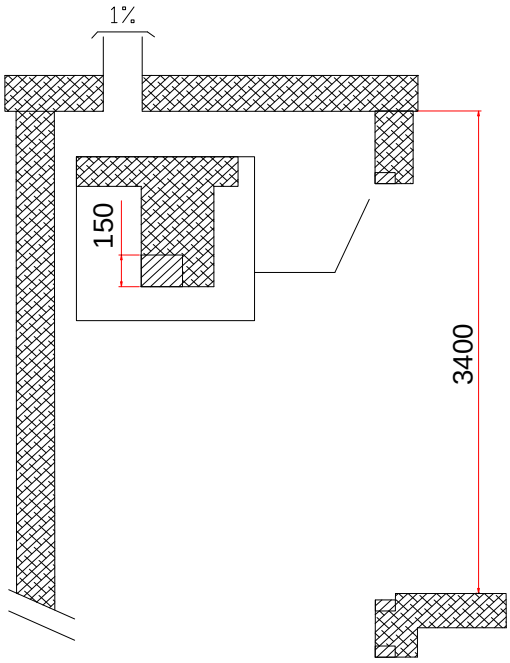


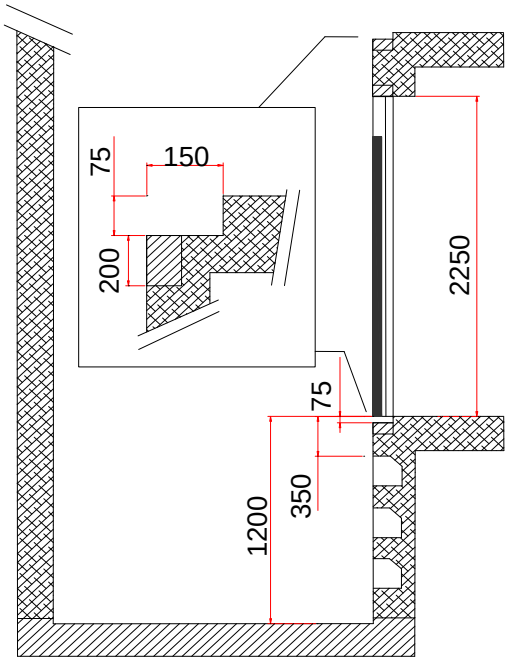


PER INGRESSI OPPOSTI PROFONDITA'
VANO MINIMO 1750

## CARICHI

P1 = 3500 Kg IN FOSSA IN CORRISPONDENZA DEL PISTONE

P2 = 1260 Kg
P6 = 1260 Kg } IN CORRISPONDENZA DELLE GUIDE DI CABINA

P4 = 1300 Kg
P5 = 1300 Kg } IN CORRISPONDENZA DEGLI AMMORTIZATORI

| REVISIONI | 10/02/2006 - D.L. | | |
|---|---|---|---|

LA MYLIFT S.R.O. SI RISERVA IL DIRITTO DI MODIFICARE LE PRESENTI SCHEDE SENZA DARE ALCUN PREAVVISO