ASCENSORE ELETTRICO DIRETTO

	PORTATA 400 - 5 PERSONE	PORTE DA 800 TELESCOPICHE
DISEGNO DI DISPOSIZIONE **5.80.2T.E**	**IMPIANTO AUTOMATICO**	VELOCITA MAX 2 mt/s
		FOSSA 1500 mm
		TESTATA 3600 mm

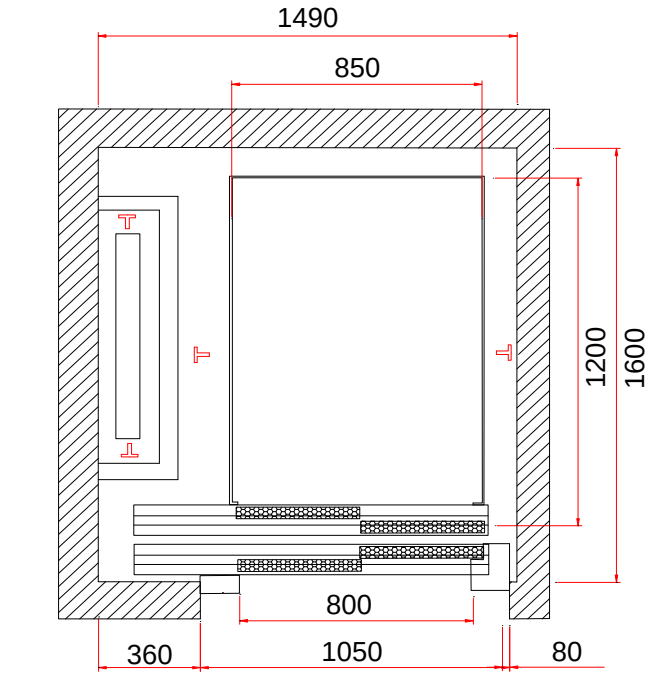

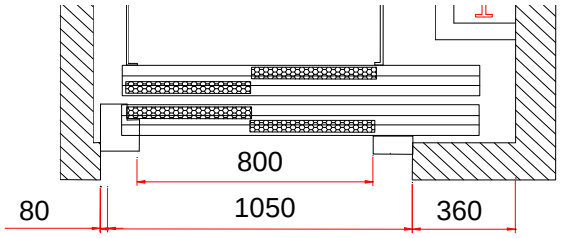

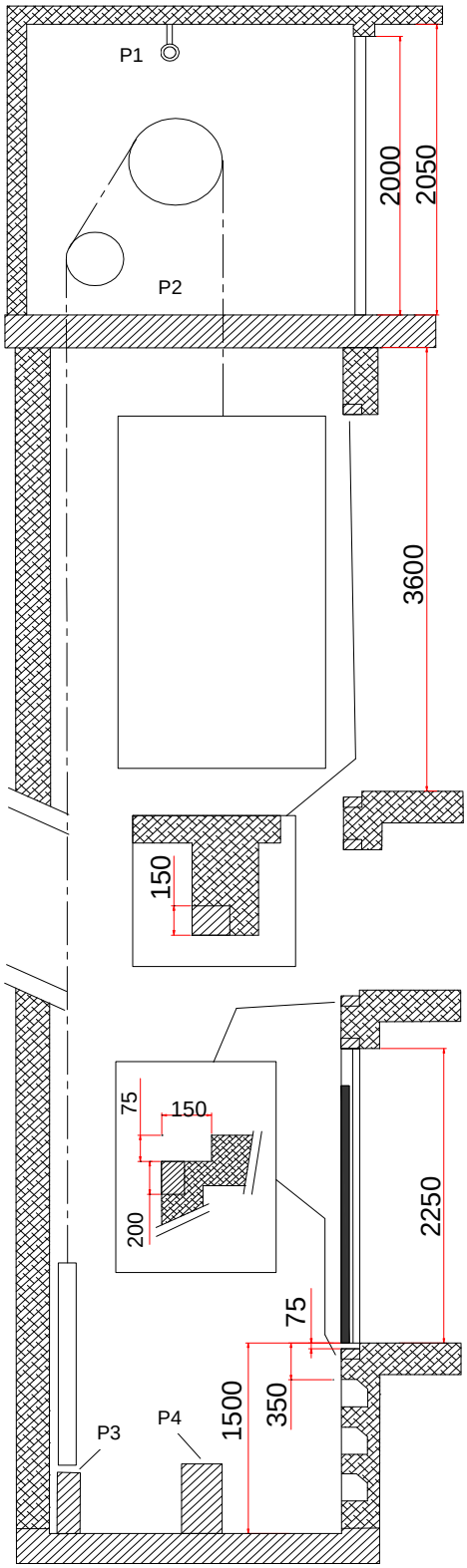

PER INGRESSI OPPOSTI PROFONDITA'

VANO MINIMO 1750

CARICHI

P1 =	1000 Kg	GANCIO SOLLEVAMENTO MOTORE
P2 =	2600 Kg	IN CORRISPONDENZA APPOGGIO MOTORE
P3 =	1480 Kg	IN CORRISPONDENZA APPOGGIO CONTRAPPESO
P4 =	2250 Kg	IN CORRISPONDENZA APPOGGIO CABINA

REVISIONI	10/02/2006 - D.L.		

LA MYLIFT S.R.O. SI RISERVA IL DIRITTO DI MODIFICARE LE PRESENTI SCHEDE SENZA DARE ALCUN PREAVVISO