ASCENSORE OLEODINAMICO INDIRETTO

	PORTATA 350 - 4 PERSONE	PORTE DA 750 CENTRALI
DISEGNO DI DISPOSIZIONE **4.75.2C.H**	IMPIANTO AUTOMATICO	VELOCITA MAX 1 mt/s
		FOSSA 1200 mm
		TESTATA 3400 mm

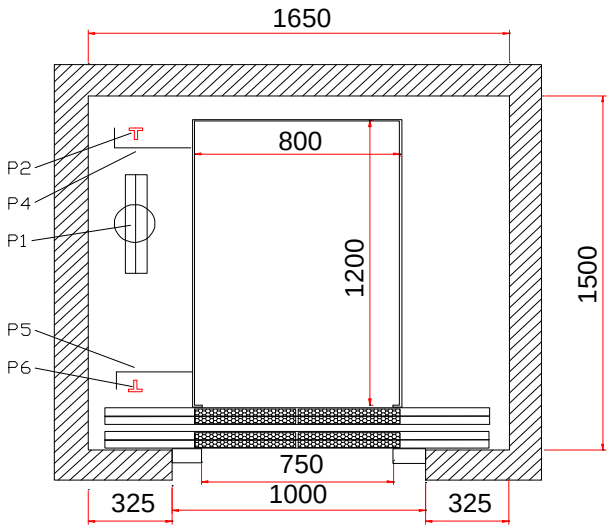

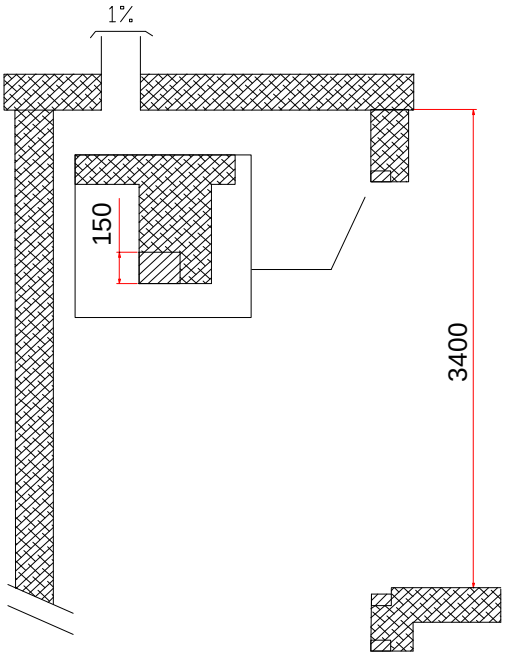

PER INGRESSI OPPOSTI PROFONDITA'

VANO MINIMO 1660

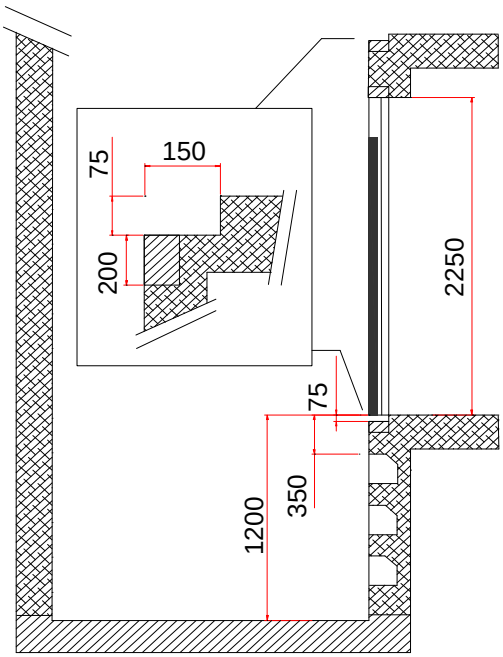

CARICHI

P1 = 3500 Kg IN FOSSA IN CORRISPONDENZA DEL PISTONE

P2 = 1260 Kg
P6 = 1260 Kg } IN CORRISPONDENZA DELLE GUIDE DI CABINA

P4 = 1300 Kg
P5 = 1300 Kg } IN CORRISPONDENZA DEGLI AMMORTIZATORI

REVISIONI	10/02/2006 - D.L.		

LA MYLIFT S.R.O. SI RISERVA IL DIRITTO DI MODIFICARE LE PRESENTI SCHEDE SENZA DARE ALCUN PREAVVISO